(SK) Rozširujúca karta "PIU" a "PER"

ÚVOD:

Rozširujúce karty **PIU** a **PER** boli navrhnuté na rozšírenie a doplnenie funkcií elektronických riadiacich jednotiek zvýšením počtu príkazových vstupov a pridaním rôznych príkazových výstupov.

Kartu **PIU** možno použiť len v jednotkách na striedavý prúd, zatiaľ čo kartu **PER** možno použiť len v jednotkách na jednosmerný prúd.
Ak máte pochybnosti, skontrolujte si návod na obsluhu zariadenia, v ktorom sa dozviete, aký typ karty máte použiť.

Karta sa zasunie do konektora na jednotke (pozor, aby ste si nezamieňali konektor pre rozširujúcu kartu s konektorom pre rádiovú kartu) a má rad svoriek, na ktoré možno pripojiť nasledujúce výstupy a vstupy:

Výstupy:
- Červená = Červené svetlo (Alarm)
- Zelená = Zelené svetlo (alarm)
- Elektrický zámok = Elektrický zámok alebo príkaz zámku (v závislosti od jednotky)
- Pomocné svetlo = Príkaz svietidla s funkciou pomocného svetla

Poznámka: Výstupy môžu ovládať len nízkovýkonné záťaže (pilotné svetlá, relé atď.)

Vstupy:
- Čiastočné otvorenie = Vykonáva čiastočný otvárací manéver
- Fotobunka 2 = Bezpečnostné zariadenie, ktoré sa spustí pri otváracom manévri

Úpravy:
- Čiastočné otvorenie = Čas alebo percento čiastočného otvorenia
- Čas na zapnutie kontrolky= Čas na zapnutie kontrolky

DIAGRAM ZAPOJENIA
Potrebné pripojenia vykonajte podľa schémy na obr. 1. Venujte osobitnú pozornosť skutočnosti, že výstupy môžu ovládať len nízkonapäťové záťaže. Pri pripájaní postupujte podľa jednej zo schém na obr. 2. Výstupy sú navzájom nezávislé avoľné, čo znamená, že medzi výstupmi možno použiť aj zmiešané konfigurácie.

Obr. 1

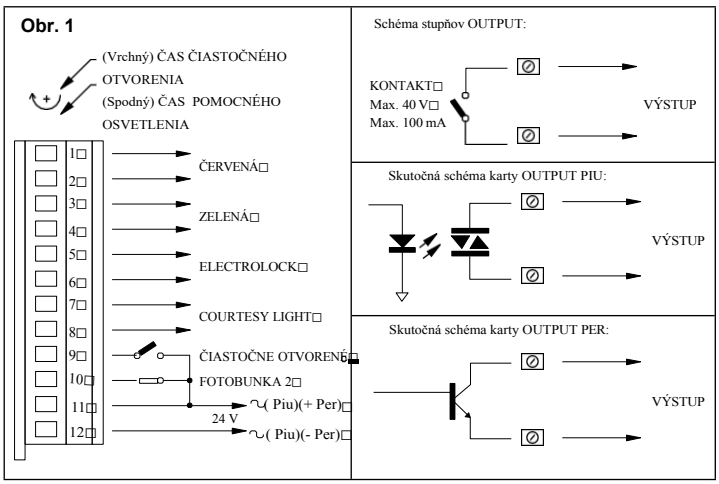

UPOZORNENIE: Inštaláciu a následnú údržbu by mal vykonávať len kvalifikovaný personál odborne a v úplnom súlade s výnosom prezidenta SR č. 46 z 5. 3. 1990 a s normou UNI 8612. Ten, kto vykonáva tieto práce, bude zodpovedný za všetky spôsobené škody.

POPIS PRIPOJENÍ

1-2	Červená	= Červený svetelný výstup
3-4	Zelená	= Zelený svetelný výstup
5-6	Elektrický zámok	= Výstup na aktiváciu elektrického zámku alebo zámku príkaz
7-8	Pomocné svetlo	= Príkazový výstup pre pomocné svetlo
9	Čiastočné otvorenie	= vstup pre cyklus s čiastočným (partial) otvorením (PART. OPEN, STOP, CLOSE, STOP)
10	Fotobunka 2	= 2. vstup bezpečnostného zariadenia
11-12	24 V	= Výstup príslušenstva; svorka 11 je spoločná pre vstupy (24 Vac na karte PIU) (24 Vdc na karte PER)

POKYNY NA PRIPOJENIE:
V záujme ochrany obsluhy a zabránenia poškodeniu komponentov musí byť jednotka odpojená od zdroja napájania počas vykonávania nízkonapäťových (230 V) a extrémne nízkonapäťových (24 V) pripojení alebo zapájania rôznych kariet.

Nezabudnite, že je potrebné prísne dodržiavať predpisy týkajúce sa bezpečnosti elektrických systémov, ako aj automatických brán.

Nezabudnite tiež, že ak sa vstupy kontaktov NC (normálne zatvorené) nepoužívajú, mali by byť prepojené; ak je ich viac, mali by byť umiestnené v SÉRII medzi sebou; ak sa vstupy kontaktov NO (normálne otvorené) nepoužívajú, mali by zostať voľné. Vstupy musia byť mechanického typu bez napätia; NEPOUŽÍVAJTE vstupy typu otvorený kolektor ("PNP", "NPN" atď.).

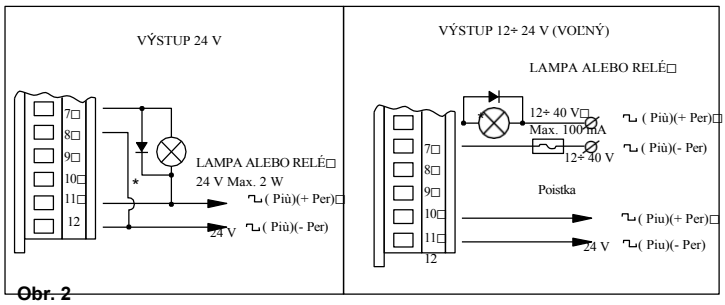

Obr. 2

* Dióda musí byť pripojená len jednosmerne a s indukčnou záťažou (relé).

Veľmi pozorne skontrolujte pripojenia, najmä ak sa v nich nachádzajú potenciály rôzneho charakteru.

TEST FUNKČNOSTI:
Po pripojení rozširujúcej karty "PIU" alebo "PER" k jednotke sa stáva jej neoddeliteľnou súčasťou, a preto je jej fungovanie spojené so samotnou jednotkou.

Červená = Červené svetlo na semafore

Zvyčajne je vypnutý. Zapne sa, keď sa brána pohybuje

Zelená = Zelené svetlo na semafore

Táto kontrolka normálne svieti a zhasína len vtedy, keď sa brána pohybuje

Ako vidno z vyššie uvedeného, oba výstupy sú aktívne a navzájom sa striedajú, čo znamená, že ich môžeme použiť na signalizáciu nasledujúcich podmienok:

Červená + zelená: Vypnuté = signál poruchy! (žiadne napájanie, jednotka je poškodená atď.)
Červená + zelená: Zapnuté = Alarmový signál! (bezpečnostné zariadenia fungujú viac ako 60 sekúnd)

Pre tieto dve konkrétne aplikácie použite schému na obr. 3

Obr. 3

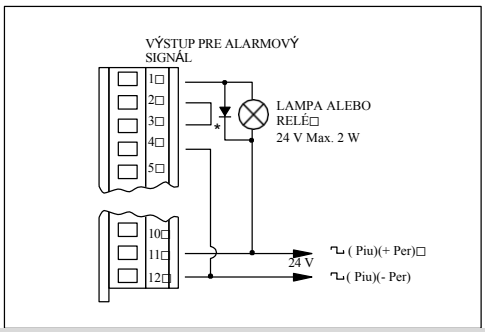

Elektrický zámok = výstup na ovládanie elektrického zámku alebo zámku (v závislosti od jednotky). Elektrický zámok sa aktivuje na 1,5 sekundy na začiatku otváracieho manévru. Zámok sa aktivuje na konci zatváracieho manévru a zostáva aktívny po celý čas zatvárania brány.

Pomocné svetlo = výstup na ovládanie pomocného svetla. Zapne sa na začiatku každého pohybu a zostane zapnuté na konci pohybu po dobu naprogramovanú pomocou Trimmera.

Čiastočné otvorenie = vstup pre čiastočné otvorenie (PART.OPEN, STOP, CLOSE, STOP). Vykonáva rovnakú funkciu ako Step-by-Step na hlavnej karte s tým rozdielom, že pohyb otvárania je čiastočný. Čas nastavený pomocou trimra ČAS ČIASTOČNÉHO OTVORENIA sa používa na karte "**PIU**", zatiaľ čo pri karte "**PER**" sa brána otvára čiastočne vzhľadom na celkové otvorenie podľa času nastaveného pomocou trimra ČAS ČIASTOČNÉHO OTVORENIA.

Fotobunka 2 = 2. vstup bezpečnostného zariadenia. Toto bezpečnostné zariadenie sa spúšťa len pri otváracom manévri a zastavuje bránu, ktorá sa zatvorí, ak bol naprogramovaný poloautomatický alebo automatický režim fungovania.

24 V = 24 V výstup použiteľný na napájanie príslušenstva, ako sú fotobunky atď. Svorka 11 je tiež spoločná pre vstupy.

TECHNICKÉ ŠPECIFIKÁCIE

	"PIU" KARTA	**"PER"** KARTA
Napájanie	24Vac±10%,50÷ 60 Hz	24Vdc±10%
Maximálny prúd 24 V	200 mA	200 mA
Maximálny výstupný prúd	100 mA	100 mA
Maximálne výstupné napätie	12÷ 40 Vac	12÷ 40 Vdc
Čiastočné otvorenie	od 1,5 do 25 sekúnd.	od cca 0 do 100%
Čas pomocného osvetlenia	od cca 5 a 250 sek.	od približne 5 do 250 sekúnd.
Pracovná teplota	-20+ 70°C	-20+ 70°C